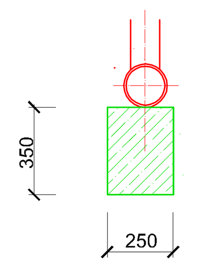

OPĚRNÝ BLOK POD KALNÍK / VZDUŠNÍK OB1 ... 6 ks
250X400X350

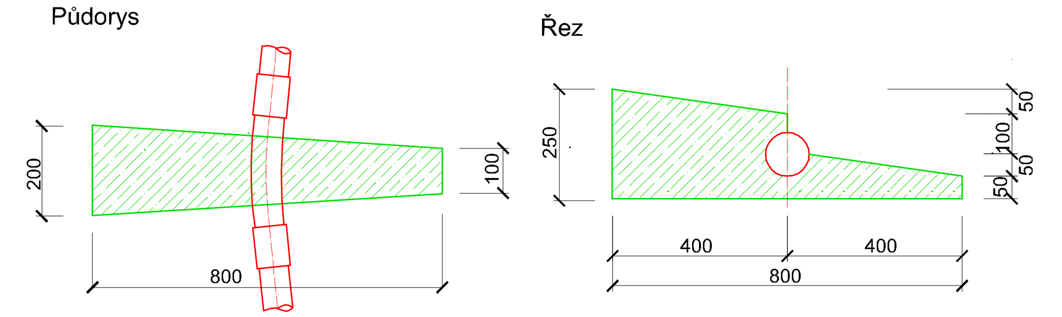

OPĚRNÝ BLOK PRO HORIZONTÁLNÍ LOMY POTRUBÍ
LOMY POTRUBÍ PŘÍRUBA A LOMY POTRUBÍ ELEKTRO 30°, 45° OB2 ... 23 ks

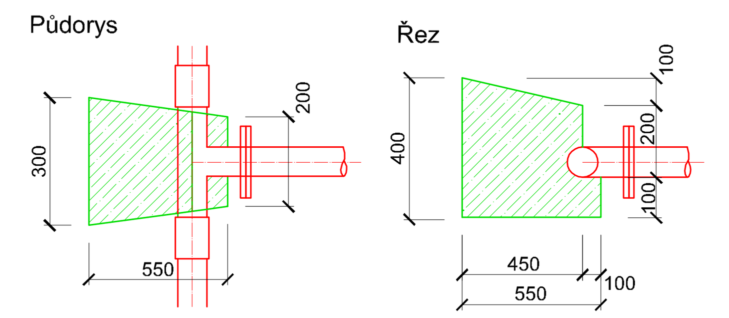

OPĚRNÝ BLOK OB3 ... 3 ks

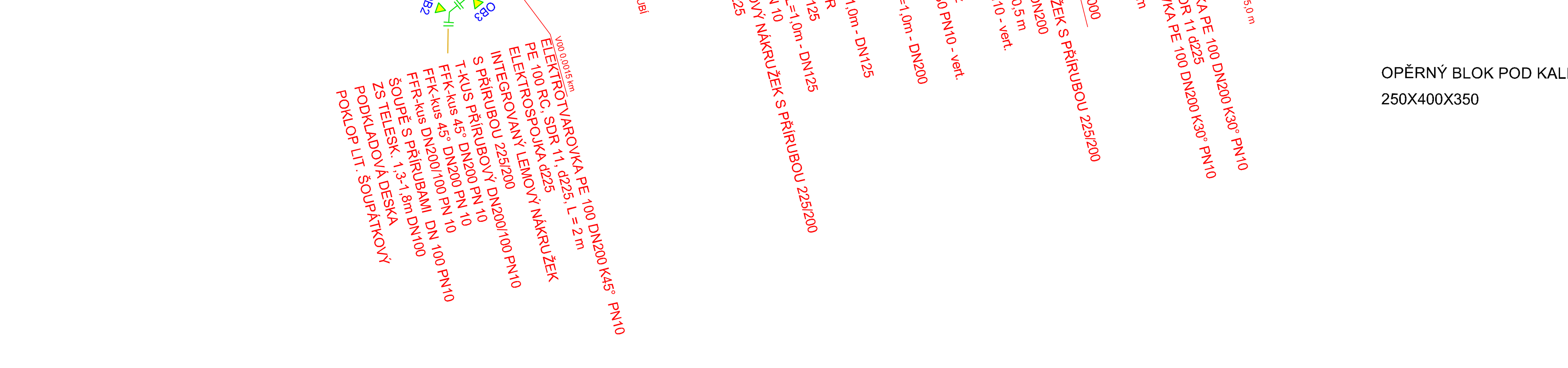

OPĚRNÉ BLOKY PROVÉST Z BETONU C16/20

VÝPIS POTRUBÍ, TVAROVEK A ARMATUR

HLAVNÍCH ŘADŮ:

LITINOVÉ TVAROVKY:

PŘÍRUBOVÝ SPOJ PRO PVC POTRUBÍ 1 ks
FFK-kus 45 ° DN100 PN10 3 ks
FFK-kus 45 ° DN200 PN10 3 ks
FFK-kus 30 ° DN200 PN10 2 ks
FFK-kus 22 1/2 ° DN200 PN10 2 ks
PŘÍRUBOVÁ TRUBKA L=1,0m - DN100 1 ks
PŘÍRUBOVÁ TRUBKA L=1,0m - DN80 3 ks
PŘÍRUBOVÁ TRUBKA L=0,5m - DN80 3 ks
PŘÍRUBOVÁ TRUBKA L=1,0m - DN200 14 ks
PŘÍRUBOVÁ TRUBKA L=1,0m - DN125 2 ks
T - KUS PŘÍRUBOVÝ DN100/100 2 ks
T - KUS PŘÍRUBOVÝ DN200/100 1 ks
T - KUS PŘÍRUBOVÝ DN200/80 6 ks
MONTÁŽNÍ VLOŽKA L 200 DN100 1 ks
MONTÁŽNÍ VLOŽKA L 200 DN125 1 ks
MONTÁŽNÍ VLOŽKA DN200 6 ks
FFR-kus DN200/100 PN 10 1 ks
FFR-kus DN200/125 PN 10 2 ks

POTRUBÍ:

PE100 RC SDR11 d225/20,5 dl. 1697,5 m

CHRÁNIČKA:

ŽEBROVANÝ PP DN300 15,0 m
OCEL Ø 324/8 103,0 m

ŠOUPATA a příslušenství:

ŠOUPĚ PŘÍRUBOVÉ DN 80 6 ks
ŠOUPĚ PŘÍRUBOVÉ DN 100 PN10 3 ks
ZEMNÍ SOUPRAVA TELESKOPICKÁ DN100 3 ks
POKLOP LIT. ŠOUPÁTKOVÝ 3 ks
PODKLADOVÁ DESKA PRO ŠOUPĚ 3 ks
VZDUŠNÍK DN80 3 ks
RUČNÍ KOLO 6 ks
Nástavec DN 80 pro fekální vůz 3 ks
ORIENTAČNÍ TABULKA na výtyčce 6 ks
VÝTYČKA 6 ks

ELEKTROTVAROVKY:

ELEKTROSPOJKA d225 164
ELEKTROTVAROVKA PE 100 DN200 K30° PN10 7 ks
ELEKTROTVAROVKA PE 100 DN200 K45° PN10 7 ks
OBLOUK 11° d225 9 ks
OBLOUK 22° d225 1 ks
INTEGROVANÝ LEMOVÝ NÁKRUŽEK S OCEL. VLOŽKOU A PŘÍRUBOU d225 13 ks

Zodpovědný projektant	Vypracoval	Technická kontrola	
Ing. Tomáš Klikar	Ing. Tomáš Klikar	Ing. Lubor Dítě	
Kraj: Pardubický	Obec: Starý Mateřov (k.ú. Starý Mateřov, k.ú. Popkovice)		
Investor: VaK Pardubice, a.s., Teplého 2014, 530 02 Pardubice			
Napojení oblasti Třebosice – Starý Mateřov do kanalizace a ČOV Pardubice		Stupeň	DPS
		Datum	únor 2015
		Zakázkové číslo	M14/037
		Formát	14 A4
Kladečské schema výtlačného potrubí		Měřítko:	Číslo přílohy: D.1.01.1.b.09

MULTIAQUA s.r.o.
Veverkova 1343
500 02 Hradec Králové
IČO: 60113111 TEL. +420 498 500 227
DIČ: CZ 60113111 FAX +420 498 500 320

Předložená dokumentace je duševním vlastnictvím firmy Multiaqua s.r.o., Hradec Králové